jaco

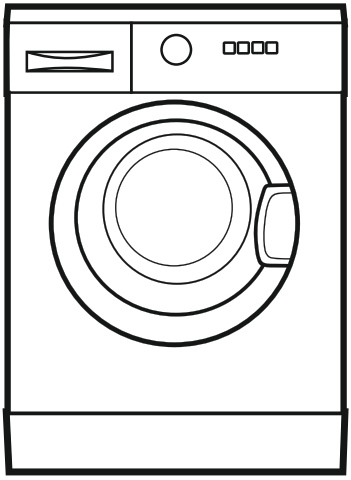

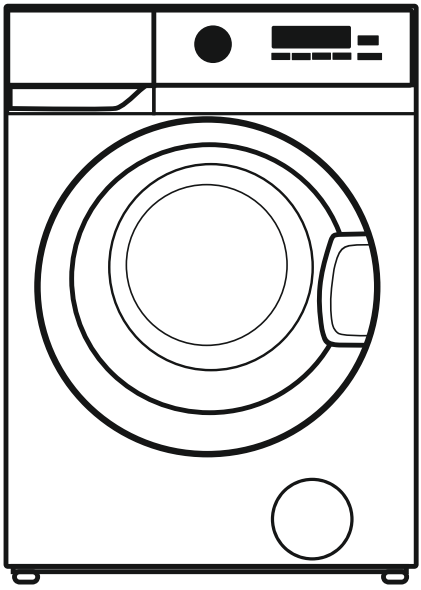

WMJ-M500, WMJ-M600,
WMJ-M700, WMJ-M800

СТИРАЛЬНАЯ МАШИНА

ИНСТРУКЦИЯ
ПО ЭКСПЛУАТАЦИИ

Внимание!

Компания-производитель оставляет за собой право вносить любые изменения и улучшения в любой продукт, без предварительного уведомления и пересматривать или изменять содержимое данного документа без предварительного уведомления.

МЕРЫ ПРЕДОСТОРОЖНОСТИ

- Машина — электробытовой прибор, поэтому при ее эксплуатации следует соблюдать общие правила электробезопасности.
- Прибор не предназначен для использования лицами (включая детей) с пониженными физическими, чувственными или умственными способностями либо при отсутствии у них опыта или знаний, если они не находятся под контролем или не проинструктированы об использовании прибора лицом, ответственным за их безопасность.
- Дети должны находиться под контролем для недопущения игры с прибором. Не позволяйте детям взбираться на машину, играть на ней или внутри неё.
- Двухполюсная розетка с заземляющим контактом для подключения машины должна быть установлена в месте, доступном для экстренного отключения машины от электрической сети.
- Перед подключением машины к электрической сети необходимо визуально проверить отсутствие повреждений шнура питания. Шнур не должен перегибаться и быть пережатым.
- При повреждении шнура питания его замену, во избежание опасности, должен производить изготовитель или сервисная служба.
- Меры предосторожности следует соблюдать при перемещении и транспортировании машины, так как она имеет большую массу.
- ***ВНИМАНИЕ!*** *Не становитесь на стиральную машину, не используйте машину в качестве подставки, тумбы и т.п.*
- **ЗАПРЕЩАЕТСЯ** устанавливать машину вне помещения, чтобы не подвергать ее атмосферному воздействию.
- **ЗАПРЕЩАЕТСЯ** эксплуатировать машину без установки пластмассовых заглушек .
- ***ВНИМАНИЕ!*** *Не подсовывайте руки, металлические предметы под машину, не касайтесь вращающегося барабана.*
- *При подключении машины к сети холодного водоснабжения следует использовать только новый наливной шланг, входящий в комплект поставки.*
- **ЗАПРЕЩАЕТСЯ** использовать в машине средства, содержащие растворители, так как существует опасность выделения ядовитых газов, повреждения машины, возгорания и взрыва.

МЕРЫ ПРЕДОСТОРОЖНОСТИ

- ***ВНИМАНИЕ!*** *Не опирайтесь на открытую дверцу машины во избежание поломки кронштейна крепления дверцы.*
- *В процессе стирки не рекомендуется прикасаться к стеклу дверцы машины, так как оно нагревается и может стать причиной ожога.*
- *По завершении стирки необходимо выключить машину,*
- *отключить ее от электрической сети, вынув вилку из розетки, и закрыть кран подачи воды.*

Для обеспечения электрической и пожарной безопасности ЗАПРЕЩАЕТСЯ:

— подключать машину к электрической сети, имеющей неисправную защиту от токовых перегрузок;

— использовать для подключения машины розетку без заземляющего контакта;

— использовать для подключения машины к электрической сети переходники, многоместные (имеющие два и более мест под ключения) розетки и удлинительные шнуры;

— отключать машину от электрической сети, взявшись за шнур питания;

— вставлять и вынимать вилку шнура питания из розетки, прикасаться к работающей машине мокрыми руками;

— мыть машину под струей воды;

— самостоятельно производить ремонт и вносить изменения в конструкцию машины и ее водо- и электроснабжение, что может привести к серьезным повреждениям машины и лишить права на гарантийный ремонт. Ремонт должен производиться только квалифицированным механиком сервисной службы, так как после неквалифицированно выполненного ремонта изделие может стать источником опасности.

- В случае возникновения в работе машины неисправности, связанной с появлением электрического треска, задымления и т.п., следует немедленно отключить машину от электрической сети, вынув вилку шнура питания из розетки, закрыть кран подачи воды и вызвать механика сервисной службы.
- При возникновении пожара следует немедленно отключить машину от электрической сети, закрыть кран подачи воды, принять меры к тушению пожара и вызвать пожарную службу.

ЗНАКОМСТВО С ПРИБОРОМ

Стиральная машина

ВИД СПЕРЕДИ

1 Панель управления
2 Дозатор стиральных средств
3 Дверца
4 Фильтр

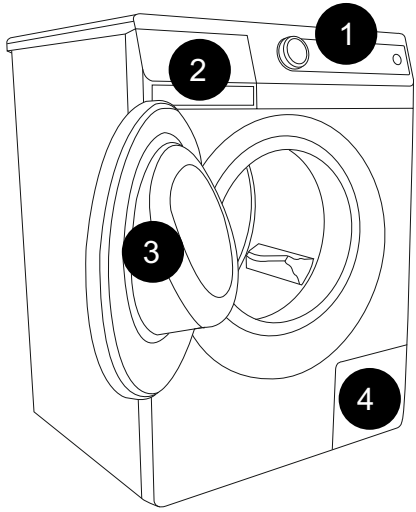

ВИД СЗАДИ

1 Заливной шланг
2 Присоединительный кабель
3 Сливной шланг
4 Регулируемые ножки

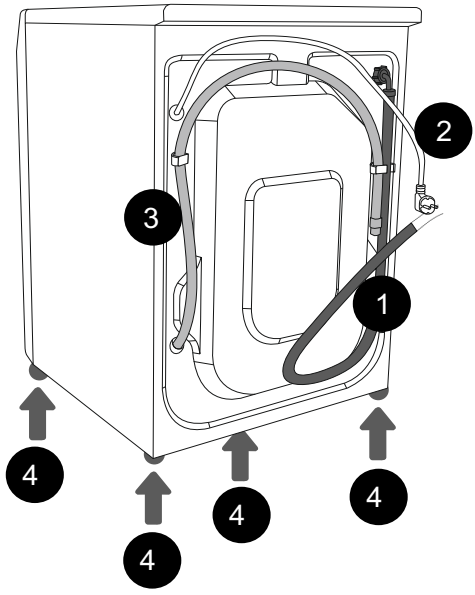

ПАНЕЛЬ УПРАВЛЕНИЯ

WMJ-M500

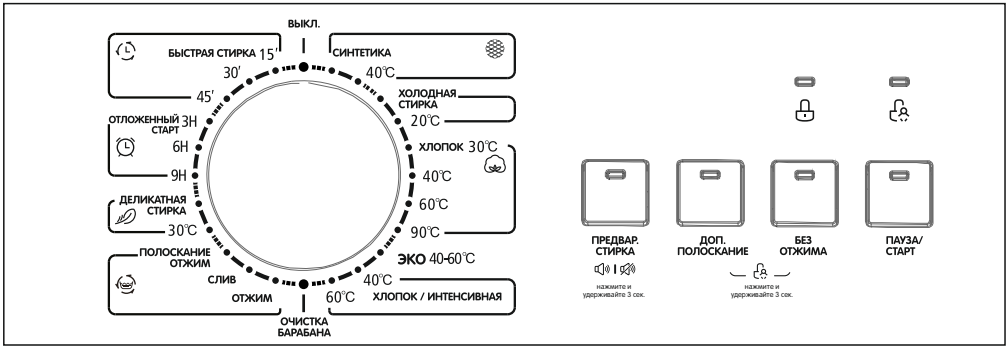

WMJ-M600, WMJ-M700, WMJ-M800

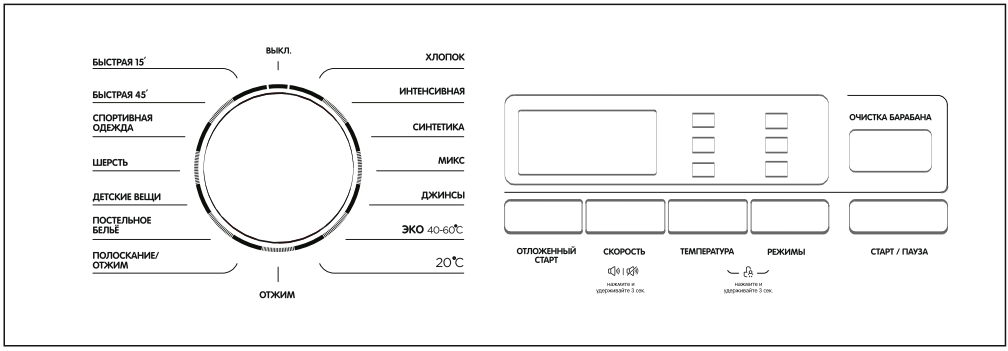

Технические характеристики
WMJ-M500

Артикул		WMJ-M500
Цвет		белый
Технические параметры		
Напряжение сети питания	В	220-240 В
Частота сети питания	Гц	50 Гц
Загрузка при стирке	кг	5 кг
Загрузка при отжиме	кг	5 кг
Номинальная мощность	Вт	2050 Вт
Номинальный ток	А	10 А
Макс. количество оборотов	об/мин	800 об/мин
Стандартное давление воды	Мпа	0.05～1 Мпа
Дверной замок		замок PTC
Двигатель		универсальный
Вилка		Евро тип
Энергоэффективность		
Класс энергоэффективности		A+
Коэффициент влажности		71%
Индекс эффективности стирки		1,04
Индекс энергоэффективности		91
Энергопотребление в режиме ожидания	Вт	1,0
Энергопотребление в выключенном состоянии	Вт	0,5
Взвешенное потребление энергии на 100 циклов (100*Ew)	кВт·ч/100 циклов	69
Потребление энергии в кВт за цикл	кВт·ч/цикл	0,685
Энергопотребление при номинальной мощности	кВт·ч/цикл	0,920
Энергопотребление при половинной мощности	кВт·ч/цикл	0,515
Энергопотребление при четверти номинальной мощности	кВт·ч/цикл	0,363
Взвешенное потребление воды (Ww)	л/цикл	41
Расход воды при номинальной мощности	л/цикл	45
Расход воды при половинной мощности	л/цикл	39
Расход воды при четверти мощности	л/цикл	36
Продолжительность программы при номинальной мощности	мин	188
Продолжительность программы при половинной мощности	мин	150
Продолжительность программы при четверти мощности	мин	150
Программы и функции		
Количество программ		23
Управление переключателем	Хлопок интенсивная 40℃	да
	Хлопок интенсивная 60℃	да
	ЭКО 40-60 ℃	да
	20℃	да
	Хлопок 30℃	да
	Хлопок 40℃	да
	Хлопок 60℃	да
	Хлопок 90℃	да
	Синтетика	да
	Синтетика 40℃	да
	Холодная стирка	да
	Быстрая стирка 15'	да
	Быстрая стирка 30'	да
	Быстрая стирка 45'	да
	Отложенный старт - окончание через 3 часа	да
	Отложенный старт - окончание через 6 часов	да
	Отложенный старт - окончание через 9 часов	да
	Деликатная	да
	Деликатная 30℃	да
	Полоскание и отжим	да
	Слив	да
	Отжим	да
	Очистка барабана	да
Управление кнопками	Без отжима	да
	Легкая стирка	нет
	Дополнительное полоскание	да
	Предварительная стирка	да
	Беззвучная стирка (нажмите 3 секунды)	да
	Замок от детей (комбинированный)	да
Характеристики		
Объем барабана (внутренний)	л	39,5 л
Диаметр барабана (внутренний)	мм	510 мм
Диаметр двери	мм	288 мм
Диаметр внешней рамы двери (внешний)	мм	480 мм
Габариты изделия (ширина×глубина×высота)	мм	595 × 400 × 850
Габариты упаковки (ширина×глубина×высота)	мм	655 × 500 × 885
Вес нетто	kg	52 кг
Вес брутто	kg	54 кг

Технические характеристики
WMJ-M600

Артикул		WMJ-M600
Цвет		Белый
Технические параметры		
Напряжение сети питания	В	220-240 В
Частота сети питания	Гц	50 Гц
Загрузка при стирке	кг	6 кг
Загрузка при отжиме	кг	6 кг
Номинальная мощность	Вт	2050 Вт
Номинальный ток	А	10 А
Макс. количество оборотов	об/мин	1200 об/мин
Стандартное давление воды	Мпа	0.05 ~ 1 Мпа
Дверной замок		замок PTC
Двигатель		универсальный
Вилка		Евро тип
Энергоэффективность		
Класс энергоэффективности		A+++
Коэффициент влажности		53%
Индекс эффективности стирки		1,04
Индекс энергоэффективности		91
Энергопотребление в режиме ожидания	Вт	1,0
Энергопотребление в выключенном состоянии	Вт	0,5
Взвешенное потребление энергии на 100 циклов (100*Ew)	кВт·ч/100 циклов	74
Потребление энергии в кВт за цикл	кВт·ч/цикл	0,737
Энергопотребление при номинальной мощности	кВт·ч/цикл	1,000
Энергопотребление при половинной мощности	кВт·ч/цикл	0,622
Энергопотребление при четверти номинальной мощности	кВт·ч/цикл	0,390
Взвешенное потребление воды (Ww)	л/цикл	43
Расход воды при номинальной мощности	л/цикл	50
Расход воды при половинной мощности	л/цикл	39
Расход воды при четверти мощности	л/цикл	36
Продолжительность программы при номинальной мощности	мин	198
Продолжительность программы при половинной мощности	мин	156
Продолжительность программы при четверти мощности	мин	156
Программы и функции		
Количество программ		15
Управление переключателем	Интенсивная	да
	Хлопок	да
	Синтетика	да
	Микс	да
	Джинсы	да
	ЭКО 40-60 ℃	да
	20℃	да
	Отжим	да
	Полоскание и отжим	да
	Постельное белье	да
	Детские вещи	да
	Шерсть	да
	Спортивная одежда	да
	Быстрая 45'	да
	Быстрая 15'	да
Управление кнопками	Отсрочка	да (до 24 часов)
	Температура	холодная-20-40-60-90
	Скорость (обороты)	0-400-600-800-1000-1200
	Дополнительное полоскание	да
	Предварительная стирка	да
	Напоминание про очистку барабана	да
	Беззвучная стирка (нажмите и удерживайте 3 сек.)	да
	Замок от детей (комбинированный)	да
Характеристики		
Объем барабана (внутренний)	л	38 л
Диаметр барабана (внутренний)	мм	472 мм
Диаметр двери	мм	288 мм
Диаметр внешней рамы двери (внешний)	мм	480 мм
Габариты изделия (ширина×глубина×высота)	мм	595 × 470 × 850
Габариты упаковки (ширина×глубина×высота)	мм	650 × 555 × 885
Вес нетто	кг	57 кг
Вес брутто	кг	60 кг

Технические характеристики
WMJ-M700

Артикул		WMJ-M700
Цвет		Темное серебро
Технические параметры		
Напряжение сети питания	В	220-240 В
Частота сети питания	Гц	50 Гц
Загрузка при стирке	кг	7 кг
Загрузка при отжиме	кг	7 кг
Номинальная мощность	Вт	2050 Вт
Номинальный ток	А	10 А
Макс. количество оборотов	об/мин	1400 об/мин
Стандартное давление воды	Мпа	0.05～1 Мпа
Дверной замок		замок PTC
Двигатель		универсальный
Вилка		Евро тип
Энергоэффективность		
Класс энергоэффективности		A+++
Коэффициент влажности		53%
Индекс эффективности стирки		1,04
Индекс энергоэффективности		91
Энергопотребление в режиме ожидания	Вт	1,0
Энергопотребление в выключенном состоянии	Вт	0,5
Взвешенное потребление энергии на 100 циклов (100*Ew)	кВт·ч/100 циклов	78
Потребление энергии в кВт за цикл	кВт·ч/цикл	0,784
Энергопотребление при номинальной мощности	кВт·ч/цикл	1,074
Энергопотребление при половинной мощности	кВт·ч/цикл	0,700
Энергопотребление при четверти номинальной мощности	кВт·ч/цикл	0,460
Взвешенное потребление воды (Ww)	л/цикл	45
Расход воды при номинальной мощности	л/цикл	55,5
Расход воды при половинной мощности	л/цикл	42,0
Расход воды при четверти мощности	л/цикл	34,6
Продолжительность программы при номинальной мощности	мин	208
Продолжительность программы при половинной мощности	мин	162
Продолжительность программы при четверти мощности	мин	162
Программы и функции		
Количество программ		15
Управление переключателем	Интенсивная	да
	Хлопок	да
	Синтетика	да
	Микс	да
	Джинсы	да
	ЭКО 40-60 ℃	да
	20℃	да
	Отжим	да
	Полоскание и отжим	да
	Постельное белье	да
	Детские вещи	да
	Шерсть	да
	Спортивная одежда	да
	Быстрая 45'	да
	Быстрая 15'	да
Управление кнопками	Отсрочка	да (до 24 часов)
	Температура	холодная-20-40-60-90
	Скорость (обороты)	0-400-600-800-1000-1200-1400
	Дополнительное полоскание	да
	Предварительная стирка	да
	Напоминание про очистку барабана	да
	Беззвучная стирка (нажмите и удерживайте 3 сек.)	да
	Замок от детей (комбинированный)	да
Характеристики		
Объем барабана (внутренний)	л	45,5 л
Диаметр барабана (внутренний)	мм	472 мм
Диаметр двери	мм	288 мм
Диаметр внешней рамы двери (внешний)	мм	480 мм
Габариты изделия (ширина×глубина×высота)	мм	595 × 495 × 850
Габариты упаковки (ширина×глубина×высота)	мм	650 × 575 × 885
Вес нетто	кг	60 кг
Вес брутто	кг	63 кг

Технические характеристики
WMJ-M800

Артикул		WMJ-M800
Цвет		Темное серебро
Технические параметры		
Напряжение сети питания	В	220-240 В
Частота сети питания	Гц	50 Гц
Загрузка при стирке	кг	8 кг
Загрузка при отжиме	кг	8 кг
Номинальная мощность	Вт	2000 Вт
Номинальный ток	А	10 А
Макс. количество оборотов	об/мин	1400 об/мин
Стандартное давление воды	Мпа	0.05～1 Мпа
Дверной замок		замок PTC
Двигатель		универсальный
Вилка		Евро тип
Энергоэффективность		
Класс энергоэффективности		A+++
Коэффициент влажности		53%
Индекс эффективности стирки		1,04
Индекс энергоэффективности		91
Энергопотребление в режиме ожидания	Вт	1,0
Энергопотребление в выключенном состоянии	Вт	0,5
Взвешенное потребление энергии на 100 циклов (100*Ew)	кВт·ч/100 циклов	83
Потребление энергии в кВт за цикл	кВт·ч/цикл	0,827
Энергопотребление при номинальной мощности	кВт·ч/цикл	1,210
Энергопотребление при половинной мощности	кВт·ч/цикл	0,780
Энергопотребление при четверти номинальной мощности	кВт·ч/цикл	0,450
Взвешенное потребление воды (Ww)	л/цикл	48
Расход воды при номинальной мощности	л/цикл	60,0
Расход воды при половинной мощности	л/цикл	48,0
Расход воды при четверти мощности	л/цикл	36,0
Продолжительность программы при номинальной мощности	мин	218
Продолжительность программы при половинной мощности	мин	168
Продолжительность программы при четверти мощности	мин	168
Программы и функции		
Количество программ		15
Управление переключателем	Интенсивная	да
	Хлопок	да
	Синтетика	да
	Микс	да
	Джинсы	да
	ЭКО 40-60 ℃	да
	20℃	да
	Отжим	да
	Полоскание и отжим	да
	Постельное белье	да
	Детские вещи	да
	Шерсть	да
	Спортивная одежда	да
	Быстрая 45'	да
	Быстрая 15'	да
Управление кнопками	Отсрочка	да (до 24 часов)
	Температура	холодная-20-40-60-90
	Скорость (обороты)	0-400-600-800-1000-1200-1400
	Дополнительное полоскание	да
	Предварительная стирка	да
	Напоминание про очистку барабана	да
	Беззвучная стирка (нажмите и удерживайте 3 сек.)	да
	Замок от детей (комбинированный)	да
Характеристики		
Объем барабана (внутренний)	л	53,6 л
Диаметр барабана (внутренний)	мм	472 мм
Диаметр двери	мм	288 мм
Диаметр внешней рамы двери (внешний)	мм	480 мм
Габариты изделия (ширина×глубина×высота)	мм	595 × 565 × 850
Габариты упаковки (ширина×глубина×высота)	мм	680 × 660 × 875
Вес нетто	кг	68 кг
Вес брутто	кг	72 кг

УСТАНОВКА И ПОДКЛЮЧЕНИЕ

ПЕРЕД ПЕРВЫМ ИСПОЛЬЗОВАНИЕМ, ПОЖАЛУЙСТА, ИЗВЛЕКИТЕ ТРАНСПОРТИРОВОЧНЫЕ БОЛТЫ

ВНИМАНИЕ! Неизвлеченные транспортировочные болты могут повредить устройство!

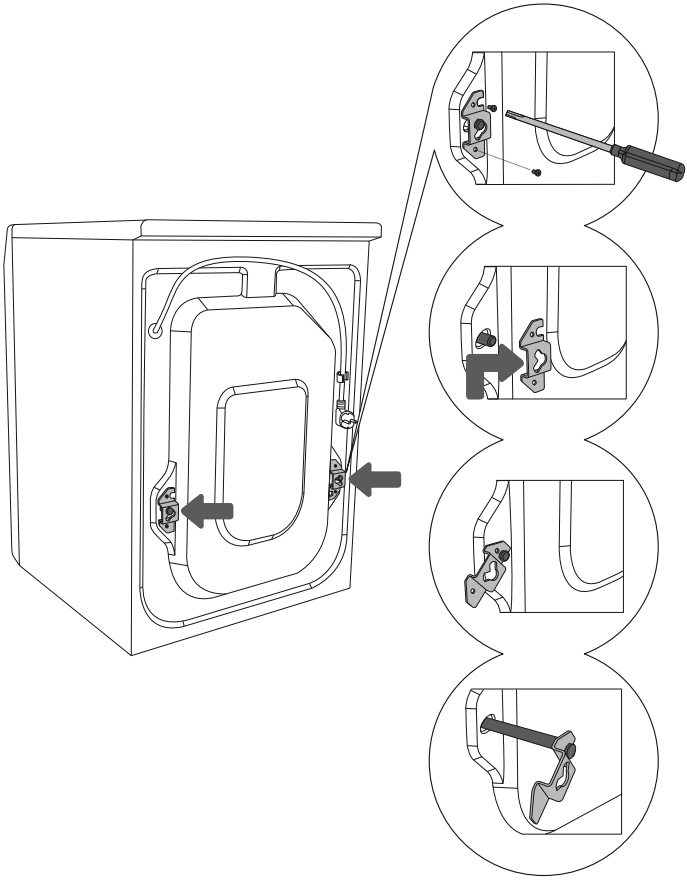

1 Отодвиньте шланги и открутите винты на задней стенке стиральной машины.

2 Снимите крепежные скобы.

3 Вставьте скобы в пазы на транспортировочных болтах, при этом правую скобу перед этим поверните в другую сторону.

4 С помощью скоб поверните транспортировочные болты на 90° и извлеките их.

Закройте отверстия пластмассовыми заглушками, которые прилагаются в комплекте.

ВЫБОР ПОМЕЩЕНИЯ

Пол, на котором устанавливается стиральная машина, должен иметь бетонное основание, быть сухим и чистым во избежание скольжения машины.
Необходимо также очистить основание регулируемых ножек.

УСТАНОВКА

Используйте уровень и гаечные ключи №22 (для ножек) и №17 (для контргаек).

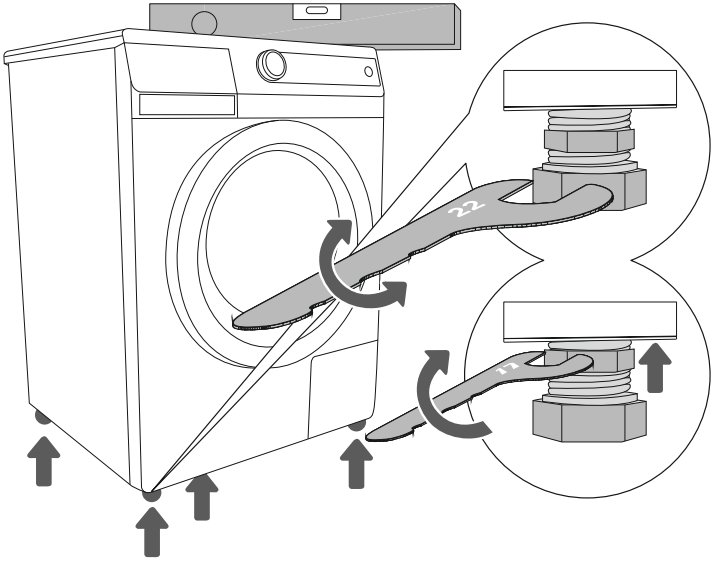

Выровняйте прибор по горизонтали и по вертикали, вращая регулируемые ножки, которые позволяют выровнять прибор на ±1 сантиметр.

После регулировки высоты ножек плотно затяните контргайки ключом №17 (по направлению к дну машины).

Вибрация, перемещение и громкая работа стиральной машины из-за неправильно отрегулированных ножек не являются предметом гарантии.

ПОДКЛЮЧЕНИЕ К ВОДОПРОВОДНОЙ СЕТИ

В гайку заливного шланга вставьте прокладку с фильтром и привинтите шланг к водопроводному крану. В некоторых моделях прокладка с фильтром уже установлена в гайку заливного шланга, поэтому установка прокладки не требуется.

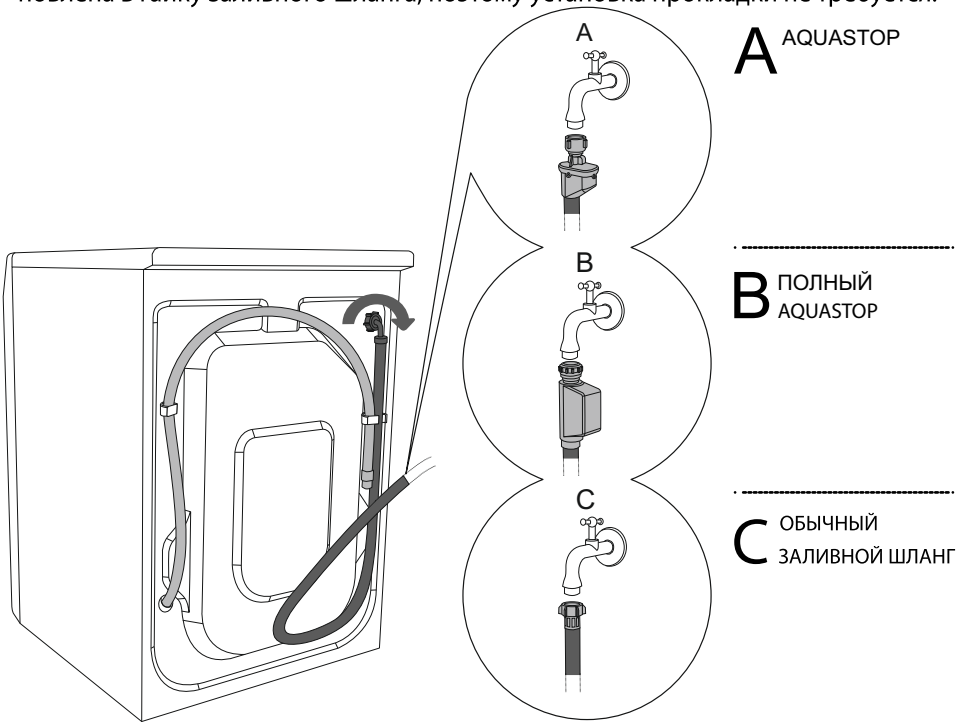

Для бесперебойной работы прибора давление воды в водопроводной сети должно быть в пределах 0,05-0,8 МПа. Минимальное давление воды можно определить, измерив количество вытекающей воды. За 15 секунд из полностью открытого крана должно вытечь 3 литра воды.

Если ваша модель оснащена подсоединениями к горячей и холодной воде, подключите одну трубу к холодной воде, другую — к горячей в соответствии с обозначениями на задней стенке стиральной машины. На задней стенке стоят обозначения C и H (C — холодная вода, H — горячая вода).

Заливной шланг необходимо прикрутить руками как можно крепче, чтобы избежать протечек воды. После прикручивания проверьте герметичность соединения. При подсоединении шланга нельзя пользоваться клещами и другими инструментами, так как можно повредить резьбу гайки.

ПОДКЛЮЧЕНИЕ К СЛИВУ

Конец сливного шланга можно вывести в раковину или ванну или подсоединить непосредственно к сточной трубе диаметром не менее 4 сантиметра. Конец сливного шланга должен находиться на высоте не более 100 и не менее 60 сантиметров от пола.
Сливной шланг можно установить тремя способами (A, B, C).

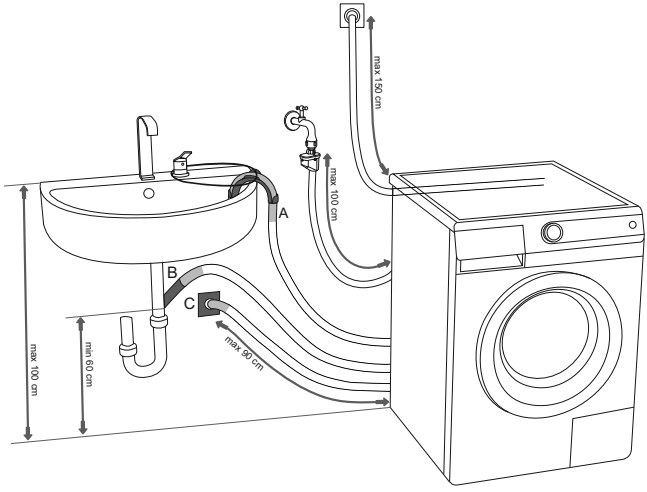

A Сливной шланг можно закрепить на раковине или ванне. При помощи шнура, протянутого через пластмассовый кронштейн, закрепите сливной шланг таким образом, чтобы он не соскользнул на пол.

B Сливной шланг можно подсоединить непосредственно к сточной трубе раковины.

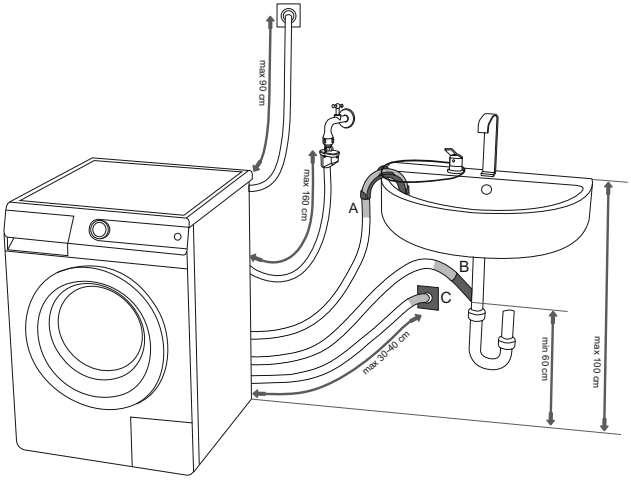

C Сливной шланг можно подсоединить во встроенную в стену сточную трубу с сифоном, который имеет возможность очистки.

ПОДКЛЮЧЕНИЕ К ЭЛЕКТРОСЕТИ

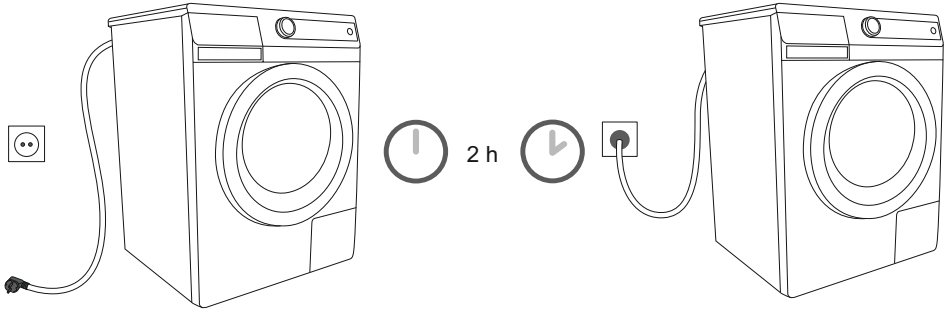

Перед первым подключением к электросети оставьте прибор при комнатной температуре на 2 часа.

С помощью присоединительного кабеля и сетевой розетки подключите стиральную машину к электросети. Стиральную машину нельзя подключать к электросети с помощью удлинительного кабеля (опасность перегрева и пожара). Предписанное напряжение и остальные данные указаны в заводской табличке под загрузочным люком.

Рекомендуется использовать защитное устройство от избыточного напряжения из-за опасности удара молнией.

Настенная розетка должна быть соответствующим образом заземлена, доступ к ней должен быть беспрепятственным.

Заземление электропроводки и подключение машины к электросети должны быть выполнены квалифицированным специалистом.

Замену поврежденного присоединительного кабеля может производить только квалифицированный специалист.

Нельзя подключать прибор к розетке, предназначенной для бритвы или фена.

ПЕРЕД ПЕРВЫМ ИСПОЛЬЗОВАНИЕМ

Откройте дверцу стиральной машины, потянув за ручку по направлению к себе, при этом машина должна быть отключена от электросети.

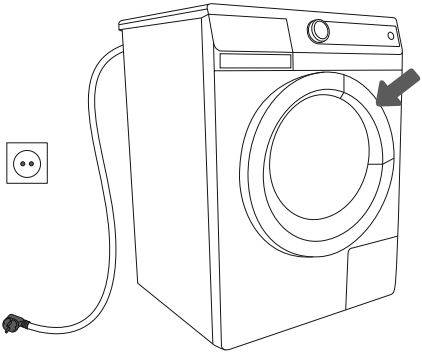

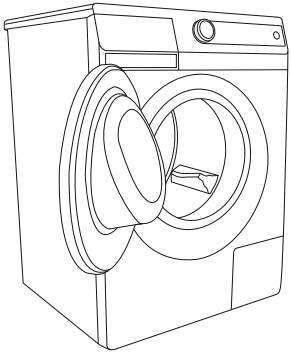

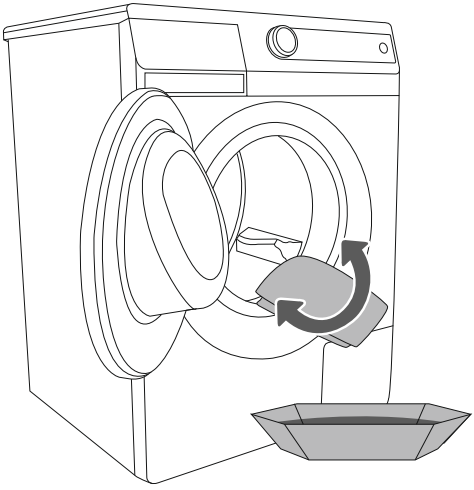

Перед первым использованием стиральной машины очистите барабан влажной тряпкой с добавлением мягкого моющего средства

ЗАГРУЗКА

Подготовка белья

Внимание!

Повреждения прибора и текстильных изделий

Посторонние предметы (напр., монеты, канцелярские скрепки, иголки, гвозди) могут привести к порче белья и повреждению деталей стиральной машины.

При подготовке белья к стирке необходимо соблюдать следующее:

- Извлеките всё из карманов.
- Проследите, в частности, чтобы в карманах не осталось металлических предметов (скрепок и т.п.).
- Тонкое белье стирайте в сетке/ мешочке (чулки, бюстгальтеры с дужками и т.п.).
- Закройте замки молнии застегните пуговицы на белье.
- Вычистите щеткой песок из карманов и отворотов.
- Снимите крючки со штор или свяжите их в сетке/мешочке.

Сортировка белья

Сортируйте свое белье в соответствии с рекомендациями по уходу и данными изготовителя на этикетках по уходу за изделиями: вида ткани/волокон, цвета (**Указание:** Белье может полинять или плохо постираться. Стирайте белое и цветное белье раздельно. Новое цветное белье следует стирать первый раз отдельно.)

Загрязнения

Стирайте вместе белье одной степени загрязнения.

Некоторые примеры степеней загрязнения:

– Легкое: без предварительной стирки, при необходимости выбрать дополнительную программную установку.

– Норма

– Сильно: загружать меньшее количество белья, выбрать программу с предварительной стиркой.

– Пятна: Пятна следует удалить или предварительно обработать, пока они еще свежие. Сначала промокнуть мыльным раствором / не тереть. Затем постирать белье на соответствующей программе.

Для удаления стойких/засохших пятен может потребоваться несколько стирок.

ПРОВЕРКА СИМВОЛОВ НА ЭТИКЕТКАХ ИЗДЕЛИЙ

Нормальная стирка Деликатная стирка	Стирка при тем-ре до 95°C 95 95	Стирка при тем-ре до 60°C 60 60	Стирка при тем-ре до 40°C 40 40	Стирка при тем-ре до 30°C 30 30	Ручная стирка	Не стирать
Отбеливание	Отбеливание в холодной воде c1			Не отбеливать		
Химическая чистка	Любой растворитель A	Перхлорэтилен R11, R113, керосин P		Химическая чистка в керосине, чистом спирте и R113 F	Химическая чистка запрещена	
Глажение	Гладить при высокой температуре до 200°C	Гладить при средней температуре до 150°C		Гладить при низкой температуре до 110°C	Не гладить	
Сушка	Сушить на горизонтальной поверхности	Сушить, не отжимая, в подвешенном состоянии Сушить в подвешенном состоянии		Сушить при нормальной температуре Сушить при низкой температуре	Не сушить в сушильной машине	

Запуск стиральной машины

- Подсоедините питание.
- Проверьте правильность подсоединения водяных шлангов. Полностью откройте кран.
- Загрузите вещи для стирки, а также моющее средство и кондиционер.
- Затем нажмите кнопку **«Вкл/Выкл»**. Выберите необходимый режим стирки и нажмите кнопку **«Старт/Пауза»**
- Поверните поворотный переключатель для выбора режима, соответствующего типу ткани.
- Затем выберите температуру, соответствующую уровню загрязнения.
- Выберите скорость вращения барабана.

РЕЖИМЫ СТИРКИ

СИНТЕТИКА
Подходит для одежды из синтетических и смешанных тканей.
Температура, как правило, 60 градусов. Отжим на больших оборотах, цикл длится продолжительное время.

ХОЛОДНАЯ СТИРКА
Стирка в холодной воде. Применяется для изделий, стирка которых должна осуществляться только в холодной воде. Вода при данной установке

ХЛОПОК
Данный режим подойдет для постельного белья и изделий из хлопка, льняных тканей.
Дополнительно устанавливается температура. На высоких температурах рекомендуется стирать белые вещи, а для цветных изделий, которые могут полинять, рекомендуется устанавливать не более 40 градусов. Полоскание белья осуществляется в холодной воде, отжим — на высоких оборотах.

Есть несколько вариантов хлопковых стирок:
40 градусов: предназначена для удаления незначительных загрязнений из натуральных волокон;
60 градусов: белые изделия и постельное белье рекомендуется стирать именно по этому типу;
90 градусов: представляет собой имитацию кипячения хлопковых вещей, хорошо подходит для отбеливания светлых вещей, а также избавления от жирных пятен.

ЭКО-стирка
На этом режиме стирают вещи со средней степенью загрязнения. Температура воды невысокая, расход воды снижен, за счет этого продолжительность работы возрастает (более 2-х часов). При этом виде используют биологические моющие средства с энзимами, разрушающимися в горячей воде.

ИНТЕНСИВНАЯ
Позволяет удалить сложные пятна. Не подходит для одежды из деликатных материалов.

РЕЖИМЫ СТИРКИ

БЫСТРАЯ СТИРКА
Позволяет освежить вещи и удалить легкие пятна. Универсальный цикл, наиболее популярный. Также экономит воду и электроэнергию. Цикл длится 15, 30 или 45 минут.

ДЕЛИКАТНАЯ СТИРКА
Барабан поворачивается медленно, температура — не более 40 градусов. Цикл деликатной стирки предполагает слабый отжим. Подходит для тонких вещей, которые легко портятся, линяют, рвутся.

ПОЛОСКАНИЕ / ОТЖИМ
Функция позволяет прополоскать и отжать мокрые изделия, выбрав при этом силу отжима (число оборотов).

СЛИВ
Эта функция обеспечивает простое (без дополнительных операций) удаление воды из барабана. Например, при сбое программы и извлечении вещей.

ОТЖИМ
Можно быстро отжать постиранные вручную вещи, а также те, что вышли из агрегата недостаточно сухими.

СПОРТИВНАЯ ОДЕЖДА
Сразу при невысоких температурах запускается предварительная стирка. Рекомендуется использовать биопорошки, которые тщательно отстирывают сложные пятна.

ШЕРСТЬ
Специальный цикл, предназначенный для шерстяной одежды. Отличается малым количеством воды и низкими оборотами. После такого цикла вещи не сядут, не покроются катышками.

ДЕТСКИЕ ВЕЩИ
Этот режим предполагает использование большого количества воды при стирке и тщательного выполаскивания моющих средств. Используется высокая температура, чтобы вымыть загрязнения из натуральных тканей.

МИКС
Универсальная программа, позволяющая одновременно стирать разные по составу ткани.

ДЖИНСЫ
ПОСТЕЛЬНОЕ БЕЛЬЁ
Отдельные режимы для стирки изделий из джинсовых тканей, постельного белья.

ФУНКЦИИ СТИРАЛЬНОЙ МАШИНКИ

ПРЕДВАРИТЕЛЬНАЯ СТИРКА

При стирке вещей с большой степенью загрязненности вы можете выбрать данную программу перед основной стиркой.

ОТЛОЖЕННЫЙ СТАРТ

Если вы хотите выполнить стирку белья позже, функция отложенного времени стирки позволяет вам отложить время начала программы на 3-19 часов.

- При первом нажатии кнопки экран отобразит **3:00**, максимальное время отсрочки начала стирки - 19 часов.
- Нажмите еще раз эту кнопку и время увеличится на час.

Если хотите отменить эту функцию, нажмите кнопку ВКЛ/ВЫКЛ или нажмите один раз на кнопку Предв. Стирка.

Время отсрочки стирки - это время с отсрочки стирки до окончания стирки.

Функцию Отложенный старт можно выбрать после выбора программы и до нажатия кнопки СТАРТ/ПАУЗА.

ДОПОЛНИТЕЛЬНОЕ ПОЛОСКАНИЕ

Позволяет более тщательно смыть с белья остатки моющего средства.

БЕЗ ОТЖИМА

Позволяет по завершении программы слить воду без отжима. Рекомендуется применять при стирке вещей из деликатных тканей.

ОЧИСТКА И ОБСЛУЖИВАНИЕ

Перед очисткой отключите прибор от электросети.

Детям запрещается выполнять очистку и обслуживание прибора без присмотра!

ОЧИСТКА ДОЗАТОРА

По мере необходимости очищайте дозатор стиральных средств. Дозатор можно полностью извлечь из корпуса, нажав на язычок.

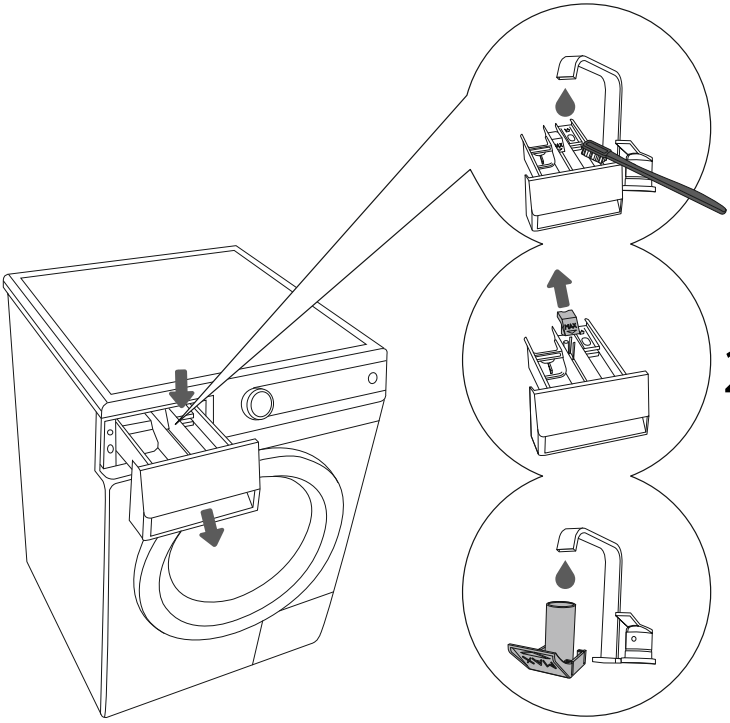

1 Очистите дозатор щеткой под проточной водой, затем высушите его. Смойте остатки стиральных средств со дна дозатора.

2 При необходимости снимите колпачок дозатора и очистите его.

3 Очистите колпачок под проточной водой и установите его на место.

ОЧИСТКА ОТСЕКА ДОЗАТОРА, ФИЛЬТРА ЗАЛИВНОГО ШЛАНГА И РЕЗИНОВОГО УПЛОТНИТЕЛЯ ДВЕРЦЫ

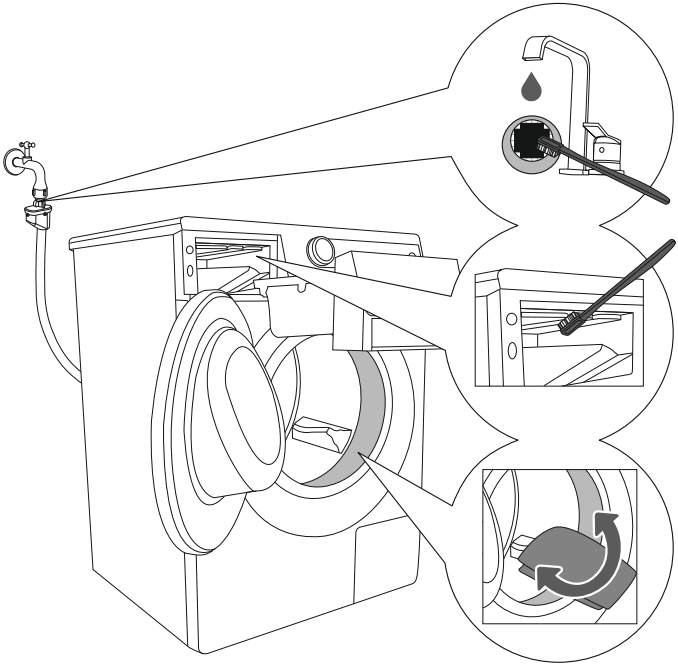

1 Регулярно промывайте фильтр заливного шланга под проточной водой.

2 Отсек дозатора стиральных средств, особенно форсунки в верхней части отсека, очищайте щеткой.

3 Каждый раз после стирки протирайте резиновый уплотнитель дверцы. Это поможет продлить срок службы этой детали.

ОЧИСТКА ФИЛЬТРА

Во время очистки фильтра может вытекать вода, поэтому заранее подложите хорошо впитывающую ткань.

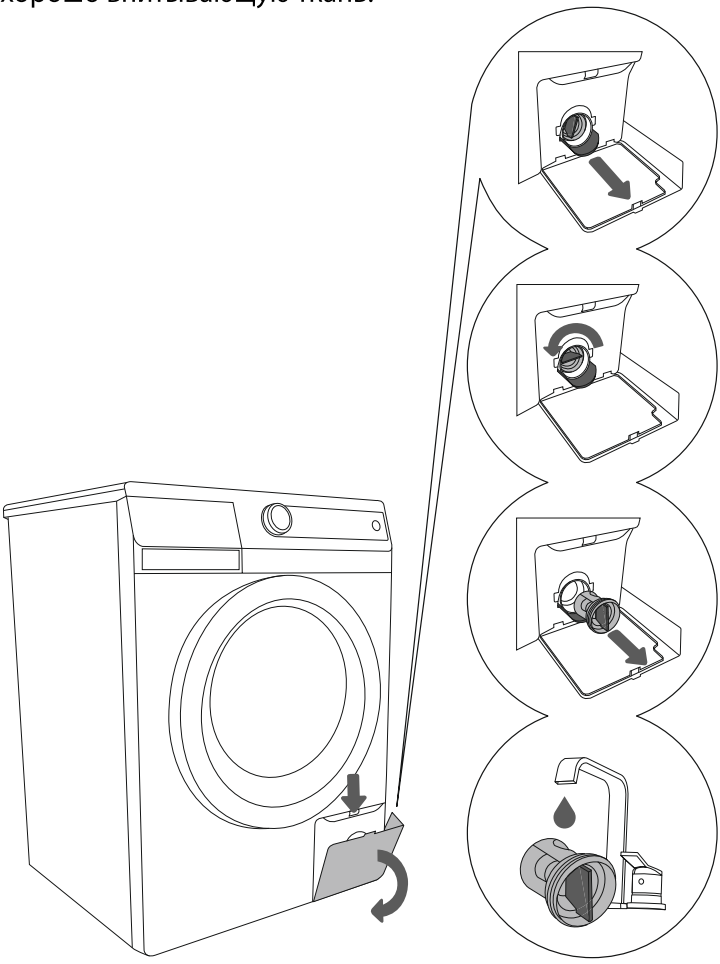

1 Нажмите на язычок и откройте крышку фильтра.

2 Перед очисткой фильтра извлеките сливную трубку.

3 Медленно поворачивайте фильтр против часовой стрелки.

4 Извлеките фильтр (будет медленно вытекать вода).

5 Промойте фильтр под проточной водой.

Вставьте фильтр на место, как показано на рисунке, и закрутите его по часовой стрелке. Для герметичного прилегания поверхность фильтра должна быть чистой.

Фильтр необходимо периодически очищать, особенно после стирки старого белья или белья из ворсистых тканей.

ТАБЛИЦА НЕИСПРАВНОСТЕЙ И ОШИБОК

Неисправность/ошибка	Причина	Устранение
Стиральная машина не работает.	•Нет напряжения в электросети.	Проверьте: •вставлена вилка присоединительного кабеля в розетку, •есть ли в розетке напряжение, •исправен ли предохранитель.
Под стиральной машиной вода.	•Фильтр плохо закручен. •Заливной шланг плохо прикручен к стиральной машине или водопроводному крану. •Сливной шланг упал на пол.	•Крепко закрутите фильтр. •Тщательно закрутите заливной шланг. •Закрепите сливной шланг и выведите его в сток.
Машина перемещается во время работы.	•Стиральная машина не отрегулирована по высоте по уровню. •Не сняты транспортировочные болты.	•Выровняйте стиральную машину с помощью регулируемых ножек. •Снимите транспортировочные болты.
Машина вибрирует во время отжима.	•Белье неравномерно распределено внутри барабана, например, если белья слишком мало (например, только махровый халат).	•Это нормальное явление. Стиральная машина автоматически снизит скорость отжима, если вибрация будет слишком сильной. Стирайте большее количество белья.
Во время стирки образуется много пены.	•Вы добавили в дозатор слишком много стирального средства.	•Отмеряйте стиральное средство в соответствии с рекомендациями производителя, учитывайте степень жесткости воды и загрязнения белья. Используйте только специальные стиральные средства для стирки в автоматических стиральных машинах.
Белье не отжато соответствующим образом. Стиральная машина не определяет ошибку.	•Работает система контроля стабильности*. Из-за неправильного распределения белья в барабане стиральная машина автоматически снизила скорость отжима.	•Стиральная машина работает нормально. Рекомендуется стирать одновременно большие и маленькие вещи.
На белье остались жировые катыши.	•Добавлено слишком маленькое количество стирального средства (белье было сильно загрязнено, на нем были жирные пятна).	•Постирайте белье еще раз. В таких случаях добавляйте больше стирального порошка или используйте жидкие стиральные средства.
На белье остались пятна.	•Вы использовали жидкое стиральное средство или стиральный порошок для цветного белья, не содержащий отбеливателей. •Вы выбрали неправильную программу стирки.	•Используйте стиральные средства, содержащие отбеливатель. •Используйте специальные средства для выведения пятен.
На белье остались следы стирального порошка.	•Возможно, вы использовали стиральные средства без фосфатов, содержащие нерастворимые в воде соединения (цеолиты) для смягчения воды. Эти компоненты могут образовывать осадок на белье.	•Постирайте белье еще раз. •Используйте жидкие стиральные средства, не содержащие цеолитов. •Попробуйте почистить остатки щеткой.
В дозаторе остается стиральный порошок.	•Слабый напор воды. Некоторые стиральные средства могут склеиваться и оставаться на влажной поверхности дозатора.	•Очистите фильтр в заливном шланге. Тщательно протирайте дозатор перед тем, как засыпать в него стиральный порошок.

ТАБЛИЦА НЕИСПРАВНОСТЕЙ И ОШИБОК

Неисправность/ошибка	Причина	Устранение
В дозаторе остается смягчитель, он не вымывается полностью водой.	•Колпачок дозатора неправильно установлен или засорен.	•Очистите дозатор, установите колпачок на место. Убедитесь, что колпачок правильно и прочно установлен.
Неприятный запах в барабане стиральной машины.	•Остатки ткани, стирального средства или кондиционера в фильтре. •Появление бактерий.	•Проверьте, не засорен ли фильтр. •Запустите программу Самоочистка (см. раздел «Выбор дополнительных функций»).
Время стирки дольше обычного.	•Низкая температура заливаемой в машину воды. •Работает система контроля стабильности* из-за неправильного распределения белья в барабане стиральной машине. •Низкое сетевое напряжение. •Произошло отключение электроэнергии.	•Продолжительность программы может увеличиваться до 60%, машина работает нормально. •Время увеличивается на время отключения электроэнергии.
ERROR 02 Выполнение программы не начинается: •в начале программы — мигает лампочка-индикатор СТАРТ/ПАУЗА (лампочки-индикаторы периодически мигают по два раза).	•Неплотно закрыта дверца.	•Закройте дверцу. •Снова нажмите на СТАРТ.
ERROR 03 Вода не поступает в машину (прибл. через 4 минуты машина сообщает об ошибке: лампочки-индикаторы мигают по три раза).	•Не достигнут уровень воды. •Нарушена подача воды в машину.	Проверьте: •Открыт ли водопроводный кран. •Не засорен ли фильтр в заливном шланге. •Снова нажмите на СТАРТ.
ERROR 06 Не достигнута температура программы (машина сообщает об ошибке: лампочки-индикаторы мигают по шесть раз).	•Неисправность нагревательного элемента. •Слишком холодная вода на заливе. •Долив воды вручную.	•Выключите машину, подождите несколько секунд. •Снова включите машину и повторите программу стирки. •Если ошибка появится снова, обратитесь в авторизованный сервисный центр.
ERROR 07 Вода плохо или вообще не сливается из машины (машина сообщает об ошибке: лампочки-индикаторы мигают по семь раз).	•Засорен слив воды из машины.	Проверьте: •Не засорен ли фильтр. •Не пережат ли сливной шланг. •Не засорен ли сифон/слив. •Сливной шланг выведен на высоте выше 1 метра. •Снова нажмите на СТАРТ.

Если вам не удалось устранить неисправность с помощью данных рекомендаций, обратитесь в авторизованный сервисный центр. Устранение неисправностей, возникших в результате неправильного подключения или использования прибора, не является предметом гарантийного обслуживания. Расходы на ремонт в таком случае пользователь оплачивает самостоятельно.

УТИЛИЗАЦИЯ

Устройство по окончании срока службы может быть утилизировано отдельно от обычного бытового мусора. Его можно сдать в специальный пункт приема электронных приборов и электроприборов на переработку. Материалы перерабатываются в соответствии с их классификацией. Сдав это устройство по окончании его срока службы на переработку, Вы внесете большой вклад в защиту окружающей среды. Список пунктов приема электронных приборов и электроприборов на переработку Вы можете получить в муниципальных органах государственной власти.

Правильная утилизация данного продукта:
Утилизация прибора производится в соответствии с нормами и правилами, принятыми местной администрацией.
Основные этапы утилизации:

- отсоедините от сети вилку и перережьте сетевой шнур;
- корпус, глухие двери, боковые части оборудования подлежат захоронению на полигонах бытовых и промышленных отходов по правилам и требованиям, установленным местной администрацией;
- сжигание теплоизоляции корпуса, боковых частейкатегорически запрещается ввиду образования при горении токсических веществ;
- пускозащитное реле, проводка, теплообменники, алюминиевый профиль дверей, вентиляторы могут утилизироваться как лом черных и цветных металлов на предприятиях по переработке металла;
- элементы стеклянной структуры утилизируются на специализированном предприятии по утилизации стекла,
- лампы освещения утилизируются на специализированном предприятии по утилизации люминесцентных ламп.

Правильная утилизация стиральной машины, после окончания срока службы (эксплуатации), поможет предотвратить потенциально вредное воздействие на окружающую среду и здоровье человека.
Этот прибор содержит компоненты из горючего материала и не может быть утилизирован с обычным бытовым мусором (отходами). Для получения более подробных сведений об утилизации старого оборудования обратитесь в администрацию города или службу, занимающуюся утилизацией.

КОМПЛЕКТ ПОСТАВКИ

1. Стиральная машина в сборе - 1 шт.
2. Заливной шланг - 1 шт.
3. Пластиковые заглушки - 4 шт.
4. Инструкция по эксплуатации - 1 шт.
5. Индивидуальная картонная коробка -1 шт.

СЕРВИСНОЕ ОБСЛУЖИВАНИЕ

По вопросам сервисного обслуживания обращайтесь
по телефону 88007005144.
Претензии и предложения по улучшению качества продукции
направляйте на e-mail: info@astmarket.com.

Производитель:
« WUXI LITTLE SWAN ELECTRIC CO.,LTD.»
Адрес: No.18 South Changjiang RD, New District, Wuxi, Jiangsu, Китай
Импортер:
ООО «АстМаркет»
Россия, Астраханская область, г. Ахтубинск, ул. Ленина, д.165

Соответствует требованиям технических регламентов:
«О безопасности низковольтного оборудования» ТР ТС 004/2011
«Электромагнитная совместимость технических средств» ТР ТС 020/2011
«Об ограничении применения опасных веществ в изделиях электротехники и радиоэлектроники» ТР ЕАЭС 037/2016

Произведено в Китае

Срок службы товара: 10 лет
Гарантийный срок - 1 срок с даты продажи стиральной машины, но не более 3 лет с даты производства.

Внимание!
Прибор предназначен для эксплуатации в сетях переменного тока с напряжением ~220-240 В, 50 Гц

ГАРАНТИЙНЫЙ ТАЛОН

Наименование изделия: _____

Артикул: _____

Серийный номер: _____

Наименование продавца: _____

Подпись продавца: _____

Гарантийный срок на данное изделие составляет 12 (двенадцать) месяцев.
Гарантийный срок не предоставляется на расходные части изделия.

Товар мною осмотрен, претензий по качеству, внешнему виду и комплектации не имею. Инструкцию на русском языке получил.

«___»_____г. _____

дата продажи Ф.И.О. Покупателя, подпись

Место печати Продавца

Условия гарантийного обслуживания:

- гарантийный срок составляет 12 (двенадцать) месяцев с продажи, но не более 3 (трех) лет с даты производства документально подтвержденной даты продажи оборудования Потребителю Продавцом;
- в случае отсутствия у Потребителя документов, подтверждающих дату покупки, гарантийный срок рассчитывается от даты изготовления;
- настоящая гарантия распространяется только на изделия, используемые исключительно в личных, семейных, домашних и иных нужд, не связанных с осуществлением предпринимательской деятельности;
- гарантийный срок на комплектующие и запасные части, установленные в изделие в ходе гарантийного и негарантийного ремонта, составляет 6 месяцев со дня передачи исправного изделия Потребителю;
- устранение недостатков в рамках гарантийного обслуживания осуществляется на безвозмездной основе (включая стоимость работ, материалов и транспортировки) авторизованной производителем сервисной службой (уполномоченной сервисной организацией) на дому у Потребителя или в мастерской по усмотрению сервисной службы;
- настоящая гарантия действительна только для официально импортированных на территорию РФ изделий, а также изделий, приобретенных и находящихся на территории РФ;
- гарантийное свидетельство должно быть заполнено надлежащим образом, с указанием даты приобретения, модели и серийного номера изделия; серийный номер изделия совпадает с серийный номером, указанным в гарантийном свидетельстве.
- Гарантия не распространяется:
- на недостатки изделий, возникших после передачи изделия Потребителю, вследствие нарушения последним правил транспортировки и хранения, а также ненадлежащей эксплуатацией;
- на недостатки, которые вызваны несоблюдением прилагаемой инструкции по эксплуатации, а также небрежным обращением;
- на недостатки изделий, вызванные не зависящими от производителя причинами, а именно: несоответствием питающей сети требованиям государственного стандарта, а также техническим параметрам изделия; явлениями природы и стихийными бедствиями, пожарами; домашними и дикими животными, а также насекомыми и грызунами; попаданием внутрь посторонних предметов или веществ, и другими подобными причинами;
- на недостатки, возникшие вследствие попыток проведения ремонта Потребителем или неавторизованными сервисными службами;
- на изделия, с которых удален серийный номер или маркировка с техническими характеристиками;
- на изделия, которые были отремонтированы с использованием неоригинальных запасных частей.

КУПОН №5

Срок проведения ремонта: _____

Кем выполнялись работы: _____

_____

_____

(Ф.И.О., должность, подпись уполномоченного работника «СЦ»)

Перечень проведенных работ:

_____

_____

Работу принял, претензий по качеству не имею: _____

_____

(Ф.И.О., подпись владельца, дата)

«____» _____ г.

М.П.

КУПОН №4

Срок проведения ремонта: _____

Кем выполнялись работы: _____

_____

_____

(Ф.И.О., должность, подпись уполномоченного работника «СЦ»)

Перечень проведенных работ:

_____

_____

Работу принял, претензий по качеству не имею: _____

_____

(Ф.И.О., подпись владельца, дата)

«____» _____ г.

М.П.

КУПОН №3

Срок проведения ремонта: _____

Кем выполнялись работы: _____

_____

_____

(Ф.И.О., должность, подпись уполномоченного работника «СЦ»)

Перечень проведенных работ:

_____

_____

Работу принял, претензий по качеству не имею: _____

_____

(Ф.И.О., подпись владельца, дата)

«____» _____ г.

М.П.

КУПОН №2

Срок проведения ремонта: _____

Кем выполнялись работы: _____

_____

_____

(Ф.И.О., должность, подпись уполномоченного работника «СЦ»)

Перечень проведенных работ:

_____

_____

Работу принял, претензий по качеству не имею: _____

_____

(Ф.И.О., подпись владельца, дата)

«____» _____ г.

М.П.

КУПОН №1

Срок проведения ремонта: _____

Кем выполнялись работы: _____

_____

_____

(Ф.И.О., должность, подпись уполномоченного работника «СЦ»)

Перечень проведенных работ:

_____

_____

Работу принял, претензий по качеству не имею: _____

_____

(Ф.И.О., подпись владельца, дата)

«____» _____ г.

М.П.